FOTON

AUMARK S

AUMARK S 1217

Ed. 1 - 08/2025

FOTON

AUMARK S

Especificações Técnicas

Motor	Fabricante/ Modelo	Cummins F3.8 (Proconve P8)	
	Potência Líq. máxima - cv / rpm (*)	170 cv a 2.600 rpm	
	Torque máximo - Nm / rpm (*)	600 Nm a 1.200-1.900 rpm	
	Tipo / Nº de cilindros	Diesel - 4 cilindros em linha	
	Sistema de injeção	Injeção Eletrônica - Common Rail	
	Cilindrada total (cm^3)	3.760 cm^3	
Transmissão	Fabricante / Modelo	ZF / 6S558	
	Acionamento	Manual / Mecânico	
	Quantidade de marchas	6 (seis) marchas à frente e 1 (uma) marcha à ré	
	Relação de transmissão	1ª marcha	6,198:1
		2ª marcha	3,287:1
		3ª marcha	2,025:1
		4ª marcha	1,371:1
		5ª marcha	1,0:1
		6ª marcha	0,78:1
		Marcha a ré	5,681:1
Freios	De serviço	A ar, tambor nas rodas dianteiras e traseiras com ABS + ASR + ESC	
	De estacionamento	A ar com molas acumuladoras	
	Freio Motor	ETV	
Embreagem	Acionamento	Hidráulico servo assistido	
	Tipo	Disco simples a seco, com platô acionado por mola diafragma	
	Diâmetro do disco (mm)	362 mm	
Eixo – Traseiro	Capacidade	7.500 kg	
	Relação de redução	4.778	
Eixo – Dianteiro	Capacidade	4.000 kg (Viga perfil “I”)	
Sistema Elétrico	Tensão nominal	24 V	
	Bateria (Unidade/Ah/V)	2 x (100 Ah / 12V / 750 A)	
	Alternador (A/V)	90A / 28V	
Suspensão – Dianteira	Molas	Feixe de molas parabólicas	
	Quantidade de lâminas	3	
	Amortecedores	Telescópicos hidráulicos de dupla ação com barra estabilizadora	
Suspensão – Traseira	Molas	Feixe de molas parabólicas	
	Quantidade de lâminas	4+3	
	Amortecedores	Telescópicos hidráulicos de dupla ação com barra estabilizadora	
Rodas e Pneus	Material da roda	Aço	
	Dimensões (Polegadas)	17,5” x 6”	
	Pneus	235/75R17.5 14PR	
Abaste-cimento	Material do tanque	Alumínio	
	Capacidade (L)	160L (versão curta) / 200L (versão longa)	
	Capacidade Arla 32 (L)	30 L	
Direção	Acionamento	Hidráulico	
	Tipo	Esferas recirculantes	
Garantia	Veículo completo*	1 ano sem limite de km	
	Motor e câmbio*	3 anos sem limite de km	

*GARANTIA total de 3 anos, sendo 1 ano para o veículo completo e mais dois anos para motor e câmbio. Consulte o manual do proprietário e o manual de garantia para mais informações ou o website https://fotondobrasil.com.br/manuais

FOTON

AUMARK S

	Versão		Aumark S 1217	Aumark S 1217 L
	Tanque (L)		160	200
Pesos (kg)	Peso em ordem de marcha		3.174	3.244
	Limite de Carga	Eixo dianteiro - Técnico	4.000	
		Eixo traseiro – Técnico	8.000	
		Peso bruto total (PBT) - Legal	11.500	
		Peso bruto total (PBT) - Técnico	12.000	
		Carga útil + carroceria	8.326	8.256
		Peso bruto total combinado (PBTC)	14.000	
		Capacidade máxima de tração	14.000	
Dimensões	A - Comprimento total (mm)		6.885	7.995
	B - Largura máxima dianteira (mm)		2.190	
	C – Altura (mm)		2.335	
	D - Distância entre-eixos (mm)		3.800	4.500
	E - Largura máxima traseira (mm)		2.190	
	F - Balanço dianteiro (mm)		1.130	
	G - Balanço traseiro (mm)		1.955	2.325
	H - Distância do solo (mm)		180	
	I - Bitola dianteira (mm)		1.715	
	J - Bitola traseira (mm)		1.680	
	K - Comprimento plataforma de carga (mm)		5.150	6.150

Obs.: Os pesos podem sofrer alterações devido aos itens opcionais. Tolerância + ou - 3%. (Referência NBR ISO 1176)
Dados Técnicos sujeitos a alterações sem aviso prévio. Imagens meramente ilustrativas. Ed.1 - 08/2025

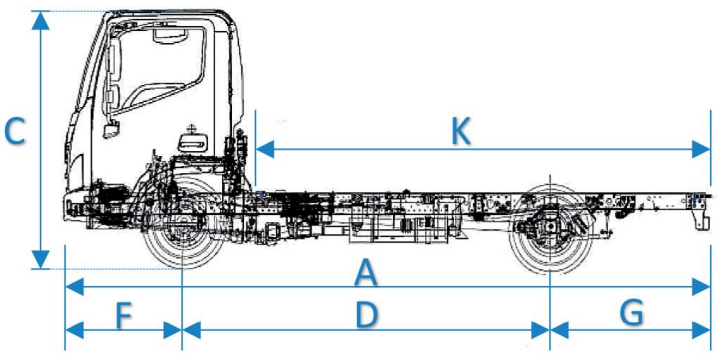

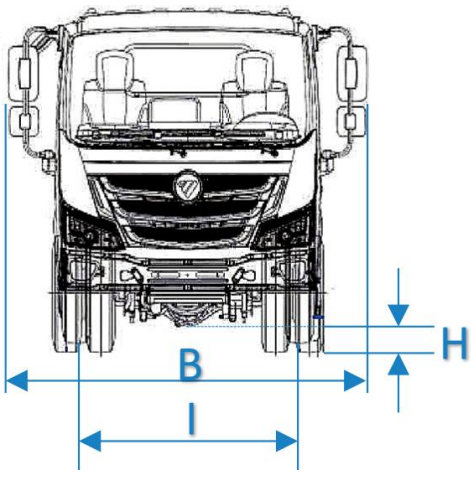

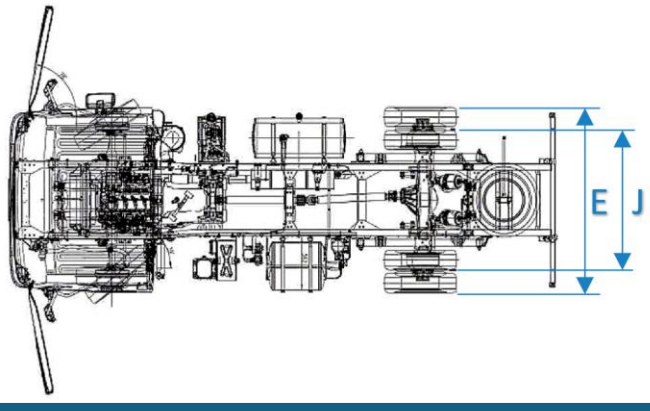

Itens de série

- ✓ Sistema de Freios Antibloqueio (ABS)
- ✓ Controle Eletrônico de Estabilidade (ESC)
- ✓ Controle de Tração (ASR)
- ✓ Luz de Farol diurna (DRL)
- ✓ Controle de cruzeiro
- ✓ Banco do condutor com amortecimento
- ✓ Vidros elétricos
- ✓ Freio dianteiro e traseiro a tambor
- ✓ Barra estabilizadora dianteira e traseira
- ✓ Defletor de ar
- ✓ Volante multifuncional
- ✓ MP3 + Bluetooth
- ✓ Sirene de marcha ré
- ✓ Sensor de marcha ré
- ✓ Ar condicionado eletrônico

FOTON

AUMARK S

IBAMA PROCONVE HOMOLOGADO

CONAMA

AUMARK S 1217

Mais eficiência e robustez em sua jornada

Fotos meramente ilustrativas. A Foton reserva-se o direito de alterar as especificações e os desenhos de seus produtos a qualquer tempo ou mesmo descontinuá-los, independentemente de aviso ou comunicação e sem incorrer em obrigações ou responsabilidades de qualquer espécie. Alguns equipamentos, cores externas e revestimentos internos descritos nas fotos e nos textos são opcionais e podem ou não estar disponíveis em algumas versões apresentadas na publicação deste catálogo (08/2025). Consulte a disponibilidade dos acessórios originais. Use sempre o cinto de segurança.

Para mais informações, procure o concessionário Foton de sua região em https://fotondobrasil.com.br/concessionarias

CENTRAL DE ATENDIMENTO FOTON – Atendimento de segunda a sexta-feira, das 09h as 18h. Fale com o nosso atendimento pelo site da Foton, em https://fotondobrasil.com.br/contato/, ou pelo telefone 0800 600 0066. O horário de atendimento é de segunda a sexta-feira, das 09h às 18h.

GARANTIA de 3 anos, sendo 1 ano para o veículo completo e mais dois anos para motor e câmbio. Consulte o manual do proprietário e o manual de garantia para mais informações ou o website https://fotondobrasil.com.br/manuais

Desacelere, seu bem maior é a vida! Respeite os limites de velocidade.