FOTON | LAVORO

AUMARK

CAMINHÃO LEVE 4X2 · PBT 9 T · KIT DE MÍDIA

Foton Aumark S916

Tara leve. A conta que fecha.

5.975 kg	9 t	500 Nm
CARGA + CARROCERIA	PBT HOMOLOGADO	TORQUE

01 **Fotos** do veículo e da cabine

02 **Ficha técnica oficial** Foton · Ed. 1 · 07/2026

Lavoro Foton · concessionária Foton · Contagem, MG

WhatsApp (31) 99796-6042 · (31) 2116-4735

lavorofoton.com.br/kit/aumark-916

Com baú: pronto para a cadeia fria (foto da família Aumark S)

Cabine nova, a mesma do S315

Com carroceria aberta (foto da família Aumark S)

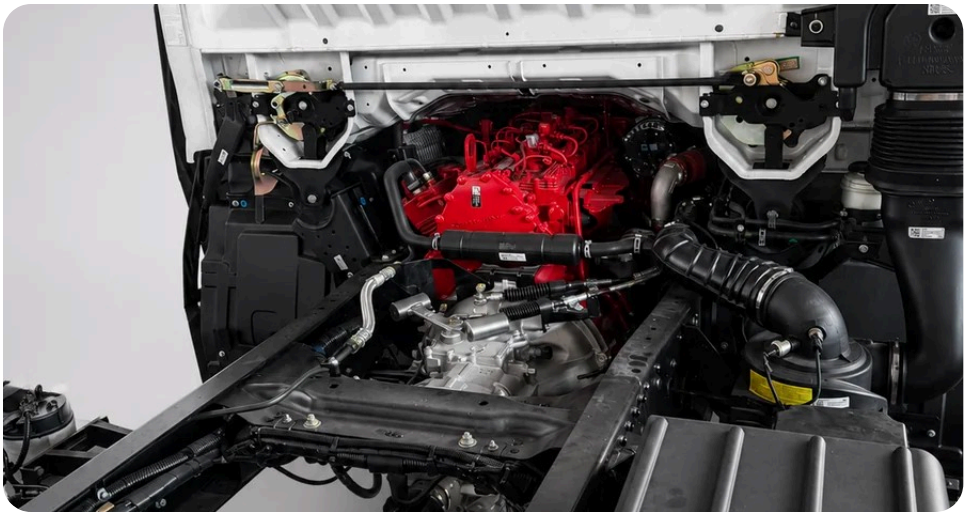

Cabine basculante: motor à mão na manutenção

FOTON

AUMARK S

AUMARK S 916

Ed. 1 - 07/2026

FOTON

AUMARK S

Especificações Técnicas

Motor	Fabricante/ Modelo	Cummins F3.8 (Proconve P8)	
	Potência Líq. máxima - cv / rpm (*)	160 cv a 2.600 rpm	
	Torque máximo - Nm / rpm (*)	500 Nm a 1.100-1.900 rpm	
	Tipo / Nº de cilindros	Diesel - 4 cilindros em linha	
	Sistema de injeção	Injeção Eletrônica - Common Rail	
	Cilindrada total (cm^3)	3.760 cm^3	
Transmissão	Fabricante / Modelo	6S558TO	6AU558TO
	Acionamento	Manual / Mecânico	Automatizado
	Quantidade de marchas	6 (seis) marchas à frente e 1 (uma) marcha à ré	
	Relação de transmissão	1ª marcha	6,198:1
		2ª marcha	3,287:1
		3ª marcha	2,025:1
		4ª marcha	1,371:1
		5ª marcha	1,0:1
		6ª marcha	0,78:1
		Marcha a ré	5,681:1
Freios	De serviço	A ar, tambor nas rodas dianteiras e traseiras com ABS + ASR + ESC	
	De estacionamento	A ar com molas acumuladoras	
	Freio Motor	ETV	
Embreagem		Manual	Automatizado
	Acionamento	Hidráulico servo assistido	Pneumático
	Tipo	Disco simples a seco, com platô acionado por mola diafragma	
	Diâmetro do disco (mm)	362 mm	
Eixo – Traseiro	Capacidade	6.000 kg	
	Relação de redução	4.33	
Eixo – Dianteiro	Capacidade	3.000 kg (Viga perfil “I”)	
Sistema Elétrico	Tensão nominal	24 V	
	Bateria (Unidade/Ah/V)	2 x (100 Ah / 12V / 750 A)	
	Alternador (A/V)	90A / 28V	
Suspensão – Dianteira	Molas	Feixe de molas parabólicas	
	Quantidade de lâminas	3	
	Amortecedores	Telescópicos hidráulicos de dupla ação com barra estabilizadora	
Suspensão – Traseira	Molas	Feixe de molas parabólicas	
	Quantidade de lâminas	8+6	
	Amortecedores	Telescópicos hidráulicos de dupla ação com barra estabilizadora	
Rodas e Pneus	Material da roda	Aço	
	Dimensões (Polegadas)	17,5” x 6”	
	Pneus	215/75R17,5 14PR	
Abaste-cimento	Material do tanque	Alumínio	
	Capacidade (L)	160L	
	Capacidade Arla 32 (L)	30 L	
Direção	Acionamento	Hidráulico	
	Tipo	Esferas recirculantes	
Garantia	Veículo completo*	1 ano sem limite de km	
	Motor e câmbio*	3 anos sem limite de km	

*GARANTIA total de 3 anos, sendo 1 ano para o veículo completo e mais dois anos para motor e câmbio. Consulte o manual do proprietário e o manual de garantia para mais informações ou o website https://fotondobrasil.com.br/manuais

FOTON

AUMARK S

	Versão		Aumark S 916
	Tanque (L)		160
	Peso em ordem de marcha		3.025
	Limite de Carga	Eixo dianteiro - Técnico	2.850
		Eixo traseiro – Técnico	6.150
		Peso bruto total (PBT) - Legal	9.000
		Peso bruto total (PBT) - Técnico	9.000
		Carga útil + carroceria	5.975
		Peso bruto combinado (PBTC)	12.000
		Capacidade máxima de tração	12.000
Dimensões	A - Comprimento total (mm)		6.930
	B - Largura máxima dianteira (mm)		2.136
	C – Altura (mm)		2.250
	D - Distância entre-eixos (mm)		3.800
	E - Largura máxima traseira (mm)		2.076
	F - Balanço dianteiro (mm)		1.120
	G - Balanço traseiro (mm)		2.010
	H - Distância do solo (mm)		190
	I - Bitola dianteira (mm)		1.762
	J - Bitola traseira (mm)		1.615
	K - Comprimento plataforma de carga (mm)		5.140
	M – Ângulo de ataque (º)		19º
	N – Ângulo de saída (º)		12º

Obs.: Os pesos podem sofrer alterações devido aos itens opcionais. Tolerância + ou - 3%. (Referência NBR ISO 1176)
Dados Técnicos sujeitos a alterações sem aviso prévio. Imagens meramente ilustrativas. Ed. 1 - 07/2026

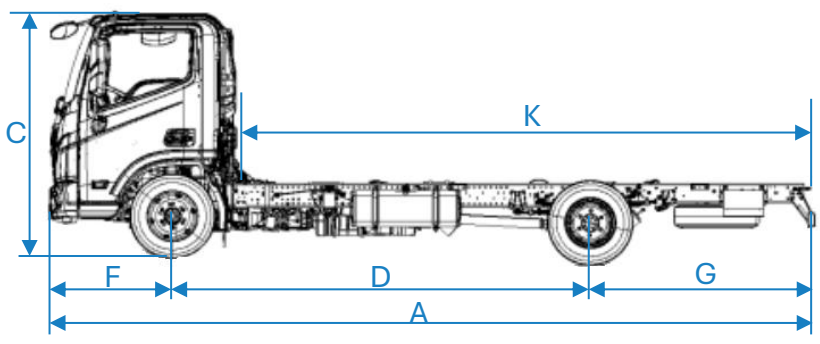

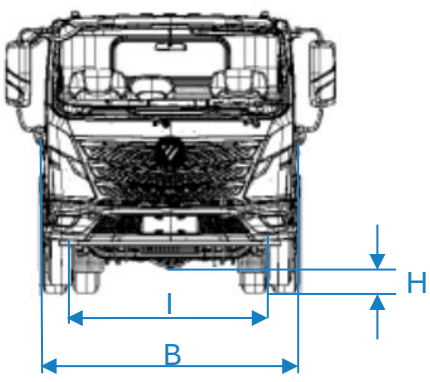

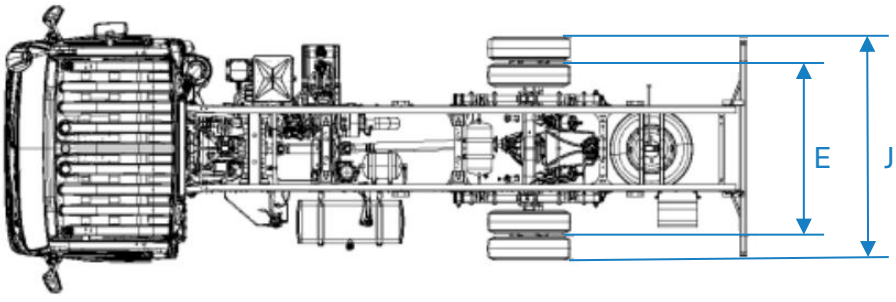

Itens de série

- ✓ Assistente de partida em rampa (HSA)
- ✓ Sistema de Freios Antibloqueio (ABS)
- ✓ Controle Eletrônico de Estabilidade (ESC)
- ✓ Controle de Tração (ASR)
- ✓ Freio de estacionamento eletrônico*
- ✓ Airbag frontal para motorista
- ✓ Painel de instrumentos com cristal líquido 7 "
- ✓ Assento do motorista com absorção de mola à ar
- ✓ Vidros elétricos
- ✓ Alarme com subida de vidro na chave (função antiesmagamento)
- ✓ Freio dianteiro a disco e freio traseiro a tambor
- ✓ Barra estabilizadora dianteira e traseira
- ✓ Defletor de ar
- ✓ Faróis de LED
- ✓ Luz de rodagem diurna (DRL)
- ✓ Volante multifuncional
- ✓ MP3 + Bluetooth
- ✓ Sirene de marcha ré
- ✓ Sensor de marcha ré
- ✓ Ar condicionado automático

Na versão automatizada*

Pacote Plus

A versão Plus traz ao Aumark S 916 o que é de mais moderno e tecnológico para o segmento:

- Câmera 360° com função panorâmica
- Alerta de ponto cego (BLIS)
- Sistema de monitoramento de fadiga
- Retrovisores elétricos com função antiembaçamento
- Central multimídia de 10,25”
- Câmera de ré
- Sistema de monitoramento da pressão dos pneus (TPMS)

Central multimídia de 10,25”

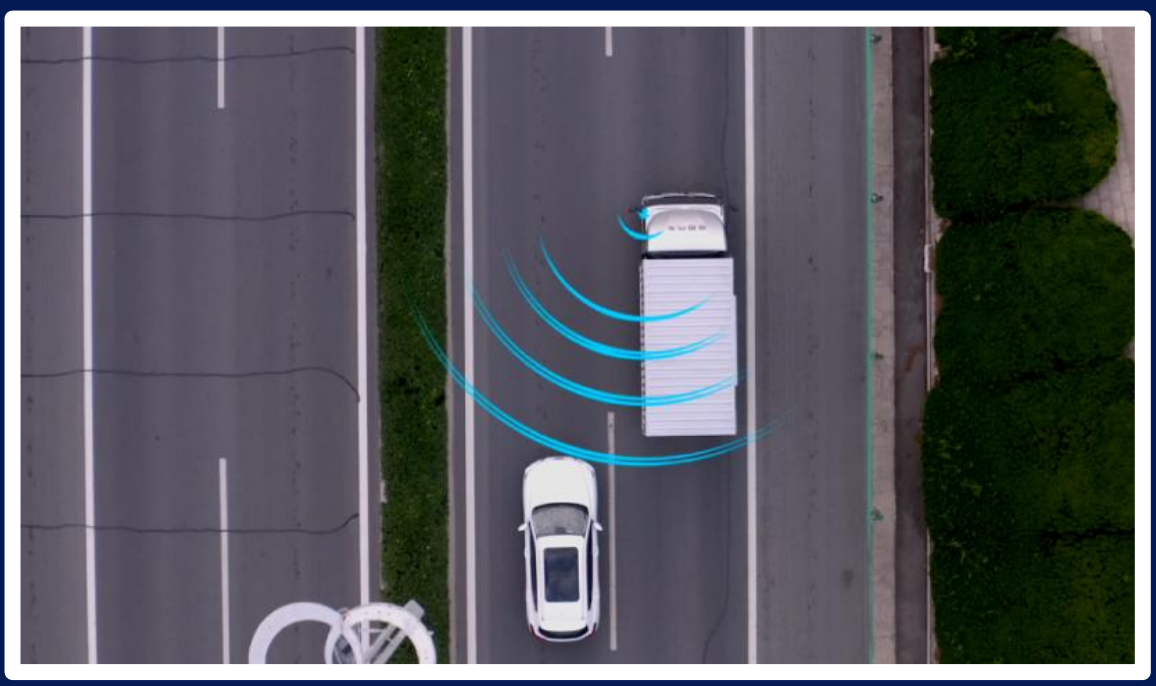

Alerta de ponto cego (BLIS)

FOTON

AUMARK S

IBAMA PROCONVE HOMOLOGADO

CONAMA

AUMARK S 916

Mais eficiência e robustez em sua jornada

Fotos meramente ilustrativas. A Foton reserva-se o direito de alterar as especificações e os desenhos de seus produtos a qualquer tempo ou mesmo descontinuá-los, independentemente de aviso ou comunicação e sem incorrer em obrigações ou responsabilidades de qualquer espécie. Alguns equipamentos, cores externas e revestimentos internos descritos nas fotos e nos textos são opcionais e podem ou não estar disponíveis em algumas versões apresentadas na publicação deste catálogo (08/2025). Consulte a disponibilidade dos acessórios originais. Use sempre o cinto de segurança.

Para mais informações, procure o concessionário Foton de sua região em https://fotondobrasil.com.br/concessionarias

CENTRAL DE ATENDIMENTO FOTON – Atendimento de segunda a sexta-feira, das 09h as 18h. Fale com o nosso atendimento pelo site da Foton, em https://fotondobrasil.com.br/contato/, ou pelo telefone 0800 600 0066. O horário de atendimento é de segunda a sexta-feira, das 09h às 18h.

GARANTIA de 3 anos, sendo 1 ano para o veículo completo e mais dois anos para motor e câmbio. Consulte o manual do proprietário e o manual de garantia para mais informações ou o website https://fotondobrasil.com.br/manuais

Desacelere, seu bem maior é a vida! Respeite os limites de velocidade.