FOTON

AUMARK S

AUMARK S 315

AMT

Ed. 3 - 04/2026

FOTON

AUMARK S

Especificações Técnicas

Motor	Fabricante/ Modelo	Cummins F2.5
	Potência Líq. máxima - cv / rpm (*)	150 cv a 2.900 rpm
	Torque máximo - Nm / rpm (*)	400 Nm a 1.200-2.500 rpm
	Tipo / Nº de cilindros	Diesel - 4 cilindros em linha
	Sistema de injeção	Injeção Eletrônica - Commom Rail
	Cilindrada total (cm^3)	2.498 cm^3

Transmissão	Fabricante / Modelo	5AU408 TO	
	Acionamento	Automatizado	
	Quantidade de marchas	5 (cinco) marchas à frente e 1 (uma) marcha à ré	
	Relação de transmissão	1ª marcha	5,76:1
		2ª marcha	2,92:1
		3ª marcha	1,64:1
		4ª marcha	1,00:1
		5ª marcha	0,78:1
		Marcha a ré	5,15:1

Freios	De serviço	A ar, disco nas rodas dianteiras e tambor nas traseiras com ABS + ASR + ESC
	De estacionamento	A ar com molas acumuladoras

Embreagem	Acionamento	Hidráulico
	Tipo	Disco simples a seco, com platô acionado por mola diafragma
	Diâmetro do disco (mm)	310 mm

Eixo Traseiro	Capacidade	4.500 kg
	Relação de redução	4.3

Sistema Elétrico	Tensão nominal	24 V
	Bateria (Unidade/Ah/V)	2x(100 Ah) / 12V

Suspensão	Dianteira	Molas	Feixe de molas parabólicas
		Quantidade de lâminas	3
		Amortecedores	Telescópicos hidráulicos de dupla ação com barra estabilizadora
	Traseira	Molas	Feixe de molas parabólicas
		Quantidade de lâminas	5+2
		Amortecedores	Telescópicos hidráulicos de dupla ação com barra estabilizadora

Rodas e Pneus	Material da roda	Aço
	Dimensões (Polegadas)	16”
	Pneus	205/75R16-10PR-RH

Abaste-cimento	Material do tanque	Alumínio
	Capacidade (L)	80L (versão curta) / 120L (versão longa)
	Capacidade Arla 32 (L)	14 L

Direção	Acionamento	Hidráulico
	Tipo	Esferas recirculantes

Garantia	Veículo completo*	1 ano sem limite de km
	Motor e câmbio*	3 anos sem limite de km

*GARANTIA total de 3 anos, sendo 1 ano para o veículo completo e mais dois anos para motor e câmbio. Consulte o manual do proprietário e o manual de garantia para mais informações ou o website https://fotondobrasil.com.br/manuais

FOTON

AUMARK S

	Versão		Aumark S 315 AMT	Aumark S 315L AMT
	Tanque (L)		80	120
	Peso em ordem de marcha		2.415	2.445
	Limite de Carga	Eixo dianteiro - Técnico	2.200	
		Eixo traseiro – Técnico	2.600	
		Peso bruto total (PBT) - Legal	3.500	
		Peso bruto total (PBT) - Técnico	4.800	
		Carga útil + carroceria	1.160	1.130
		Peso bruto combinado (PBTC)	3.500	
		Capacidade máxima de tração	3.500	
Dimensões	A - Comprimento total (mm)		5.380	5.960
	B - Largura máxima dianteira (mm)		2.030	
	C – Altura (mm)		2.240	
	D - Distância entre-eixos (mm)		2.800	3.360
	E - Largura máxima traseira (mm)		2.030	
	F - Balanço dianteiro (mm)		1.110	
	G - Balanço traseiro (mm)		1.470	1.490
	H - Distância do solo (mm)		155	
	I - Bitola dianteira (mm)		1.590	
	J - Bitola traseira (mm)		1.485	
	K - Comprimento plataforma de carga (mm)		3.610	4.170
	L - Ângulo de Ataque		19°	
	M - Ângulo de saída		15°	

Obs.: Os pesos podem sofrer alterações devido aos ítens opcionais. Tolerancia + ou - 3%. (Referência NBR ISO 1176)

Dados Técnicos sujeitos a alterações sem aviso prévio. Imagens meramente ilustrativas. Ed. 1 - 06/2025

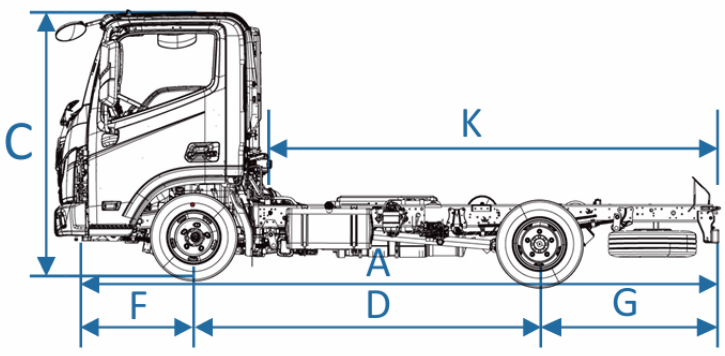

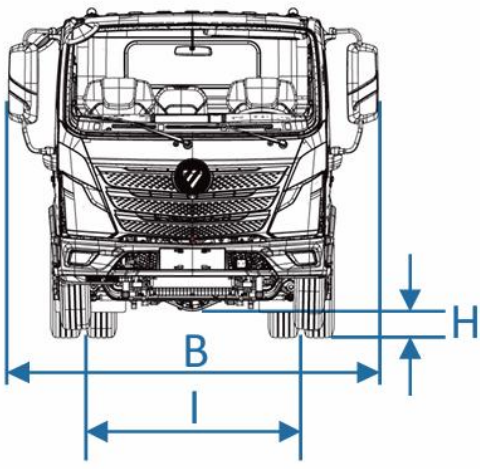

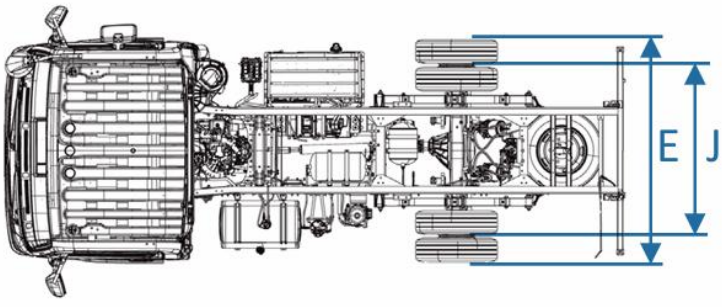

Itens de série

- ✓ Assistente de partida em rampa (HSA)
- ✓ Sistema de Freios Antibloqueio (ABS)
- ✓ Controle Eletrônico de Estabilidade (ESC)
- ✓ Controle de Tração (ASR)
- ✓ Freio de estacionamento eletrônico
- ✓ Airbag frontal para motorista e passageiro
- ✓ Painel de instrumentos com cristal líquido 7 "
- ✓ Assento do motorista com absorção de mola à ar
- ✓ Vidros elétricos
- ✓ Alarme com subida de vidro na chave (função antiesmagamento)
- ✓ Freio dianteiro a disco e freio traseiro a tambor
- ✓ Barra estabilizadora dianteira e traseira
- ✓ Defletor de ar
- ✓ Faróis de LED
- ✓ Luz de rodagem diurna (DRL)
- ✓ Volante multifuncional
- ✓ MP3 + Bluetooth
- ✓ Sirene de marcha ré
- ✓ Sensor de marcha ré
- ✓ Ar condicionado automático

Pacote Plus

A versão Plus traz ao Aumark S 315 AMT o que é de mais moderno e tecnológico para o segmento:

- Câmera 360° com função panorâmica
- Alerta de ponto cego (BLIS)
- Sistema de monitoramento de fadiga
- Retrovisores elétricos com função antiembaçamento
- Central multimídia de 10,25”
- Câmera de ré
- Sistema de monitoramento da pressão dos pneus (TPMS)

Central multimídia de 10,25”

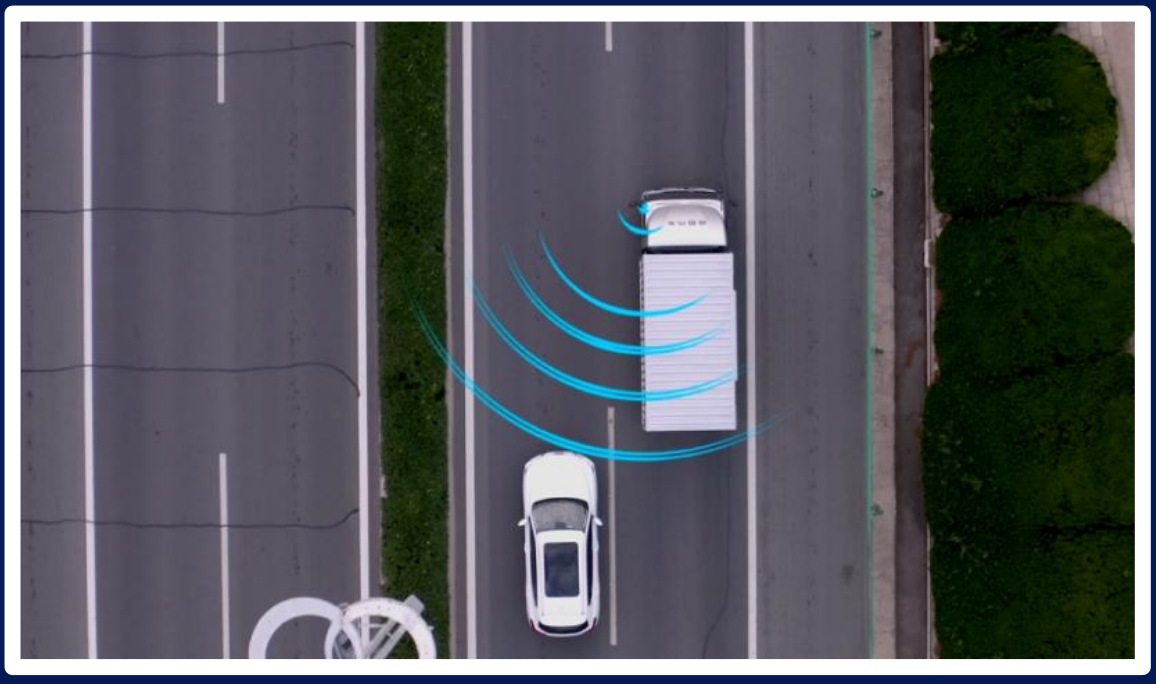

Alerta de ponto cego (BLIS)

FOTON

AUMARK S

IBAMA PROCONVE HOMOLOGADO

CONAMA

AUMARK S 315 AMT

Mais eficiência e robustez em sua jornada

Fotos meramente ilustrativas. A Foton reserva-se o direito de alterar as especificações e os desenhos de seus produtos a qualquer tempo ou mesmo descontinuá-los, independentemente de aviso ou comunicação e sem incorrer em obrigações ou responsabilidades de qualquer espécie. Alguns equipamentos, cores externas e revestimentos internos descritos nas fotos e nos textos são opcionais e podem ou não estar disponíveis em algumas versões apresentadas na publicação deste catálogo (06/2025). Consulte a disponibilidade dos acessórios originais. Use sempre o cinto de segurança.

Para mais informações, procure o concessionário Foton de sua região em https://fotondobrasil.com.br/concessionarias

CENTRAL DE ATENDIMENTO FOTON – Atendimento de segunda a sexta-feira, das 09h as 18h. Fale com o nosso atendimento pelo site da Foton, em https://fotondobrasil.com.br/contato/, ou pelo telefone 0800 600 0066. O horário de atendimento é de segunda a sexta-feira, das 09h às 18h.

GARANTIA de 3 anos, sendo 1 ano para o veículo completo e mais dois anos para motor e câmbio. Consulte o manual do proprietário e o manual de garantia para mais informações ou o website https://fotondobrasil.com.br/manuais

Desacelere, seu bem maior é a vida! Respeite os limites de velocidade.